VERSIÓN				
AVISO DE CAMBIO	VERS.	DESCRIPCIÓN	FECHA	APROBACIÓN
1373159	A	VERSIÓN INICIAL	20/11/20	R BURNHAM

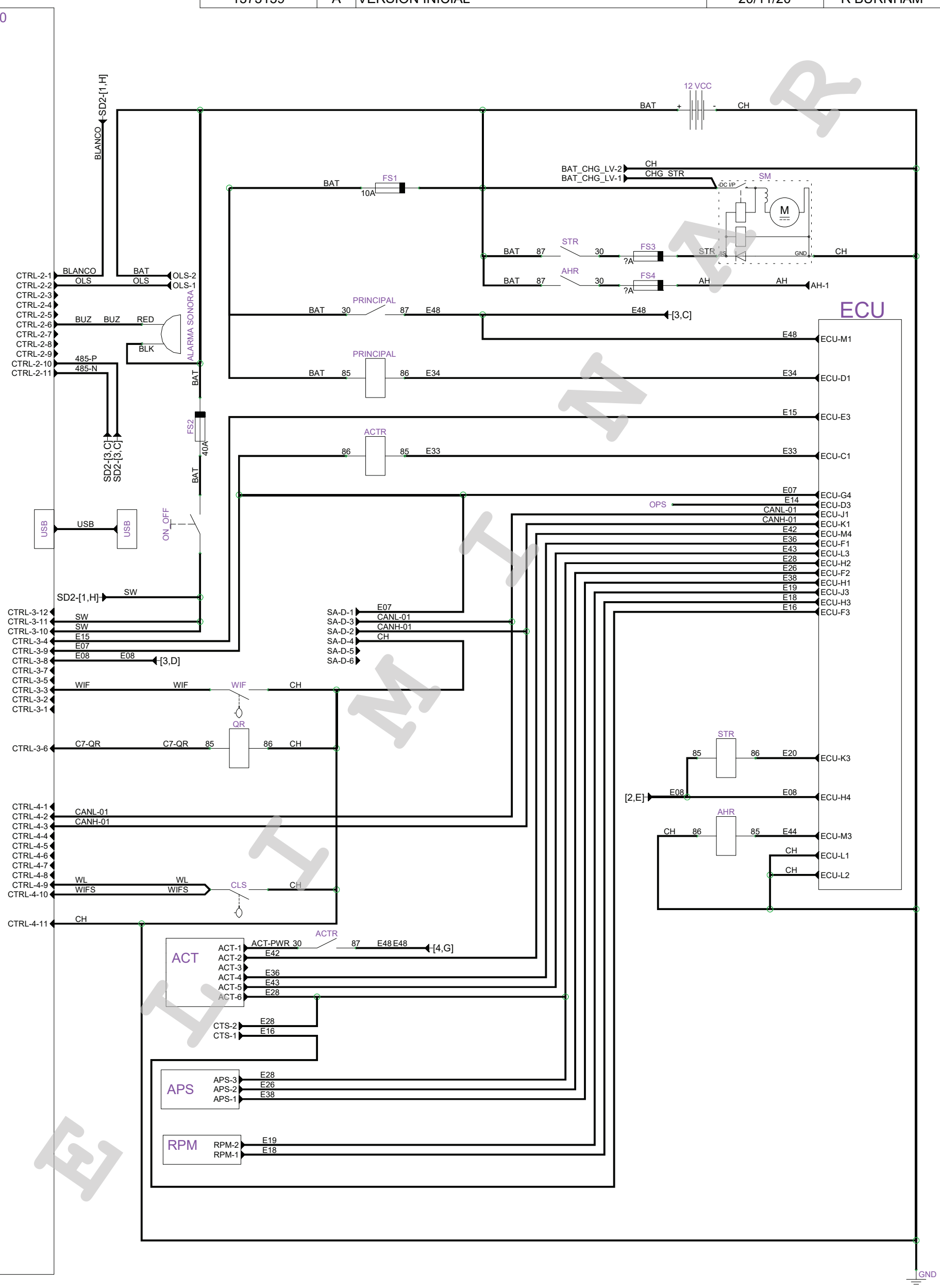

THERMO KING ES EL ÚNICO PROPIETARIO DE ESTE DIAGRAMA Y DE TODA LA INFORMACIÓN EN ÉL CONTENIDA, QUE SE ENCUENTRAN PROTEGIDOS POR LAS LEYES DE DERECHOS DE AUTOR Y OTRAS LEYES Y QUE PUEDEN ESTAR SUJETOS A DIVERSAS LEYES CON RESPECTO A LA EXPORTACIÓN DE INFORMACIÓN FUERA DE EE. UU. ÚNICAMENTE PUEDEN UTILIZAR ESTE DIAGRAMA SUS DESTINATARIOS Y TAN SOLO CON LA FINALIDAD PARA LA QUE SE LES PROPORCIONA; ASIMISMO, DICHOS DESTINATARIOS ACUERDAN QUE, SIN EL PERMISO PREVIO POR ESCRITO DE THERMO KING: 1) NO DIVULGARÁN NI UTILIZARÁN ESTE DIAGRAMA NI LA INFORMACIÓN EN ÉL CONTENIDA, EXCEPTO EN LOS CASOS ESPECIFICADOS ANTERIORMENTE. 2) NO REALIZARÁN COPIAS, EXTRACTOS, VERSIONES NI ACTUALIZACIONES DE ESTE DIAGRAMA. TODAS LAS COPIAS DEBEN DEVOLVERSE A THERMO KING UNA VEZ COMPLETADO EL TRABAJO PARA EL QUE SE HAN PROPORCIONADO O SI ASÍ SE SOLICITA PREVIAMENTE.

DIAGRAMA GENERADO POR CAD, NO LO ACTUALICE MANUALMENTE.

DIBUJO	C WATSON	20-Nov-20
COMPROBACIÓN	R BURNHAM	20-Nov-20
APROBACIÓN	R BURNHAM	20-Nov-20
APROBACIÓN DEL ING.	-	-

THERMO KING

TÍTULO

GRUPO ELECTRÓGENO SG3500 DIAGRAMA ESQUEMÁTICO

-

TAMAÑO	N.º DE IDENTIFICACIÓN DEL CÓDIGO	N.º DEL DIAGRAMA	VERS.
A3	-	3E97559	A

ESCALA: NINGUNA | REF. DEL DIAGRAMA: | HOJA 1 DE 3